第28回全日本女子学生剣道優勝大会

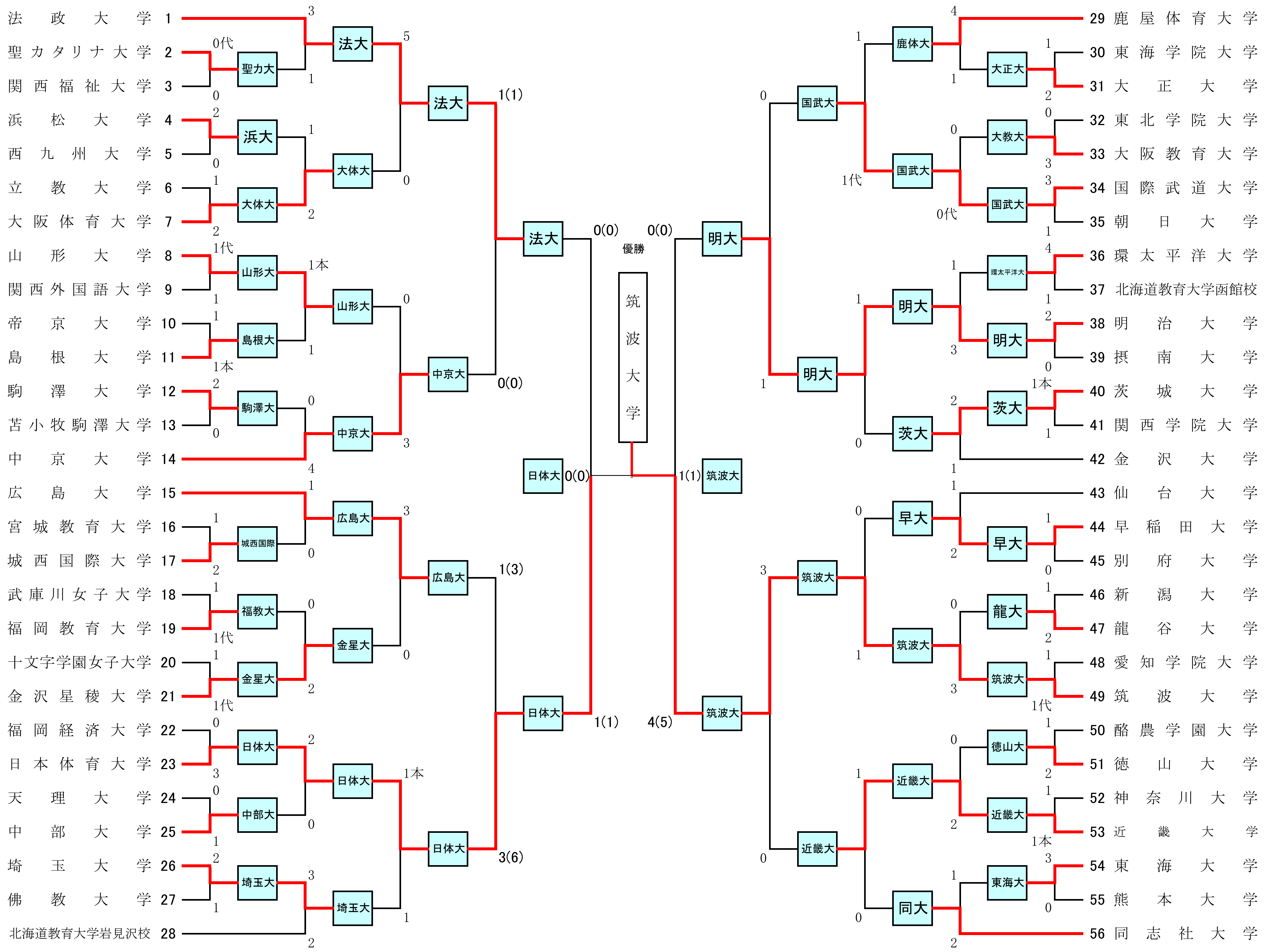

優勝
筑波大学
法政大学 1
聖カタリナ大学 2
関西福祉大学 3
浜松大学 4
西九州大学 5
立教大学 6
大阪体育大学 7
山形大学 8
関西外国語大学 9
帝京大学 10
島根大学 11
駒澤大学 12
苫小牧駒澤大学 13
中京大学 14
広島大学 15
宮城教育大学 16
城西国際大学 17
武庫川女子大学 18
福岡教育大学 19
十文字学園女子大学 20
金沢星稜大学 21
福岡経済大学 22
日本体育大学 23
天理大学 24
中部大学 25
埼玉大学 26
佛教大学 27
北海道教育大学岩見沢校 28
29 鹿屋体育大学
30 東海学院大学
31 大正大学
32 東北学院大学
33 大阪教育大学
34 国際武道大学
35 朝日大学
36 環太平洋大学
37 北海道教育大学函館校
38 明治大学
39 摂南大学
40 茨城大学
41 関西学院大学
42 金沢大学
43 仙台大学
44 早稲田大学
45 別府大学
46 新潟大学
47 龍谷大学
48 愛知学院大学
49 筑波大学
50 酪農学園大学
51 徳山大学
52 神奈川大学
53 近畿大学
54 東海大学
55 熊本大学
56 同志社大学
聖力大
浜大
大体大
山形大
島根大
駒澤大
城西国際
福教大
金星大
日体大
中部大
埼玉大
法大
大体大
山形大
中京大
広島大
金星大
日体大
埼玉大
法大
中京大
広島大
日体大
法大
日体大
日体大 0(0)
大正大
大教大
国武大
環太平洋大
明大
茨大
早大
龍大
筑波大
徳山大
近畿大
東海大
鹿体大
国武大
明大
茨大
早大
筑波大
近畿大
同大
国武大
明大
筑波大
近畿大
明大
筑波大
1(1) 筑波大