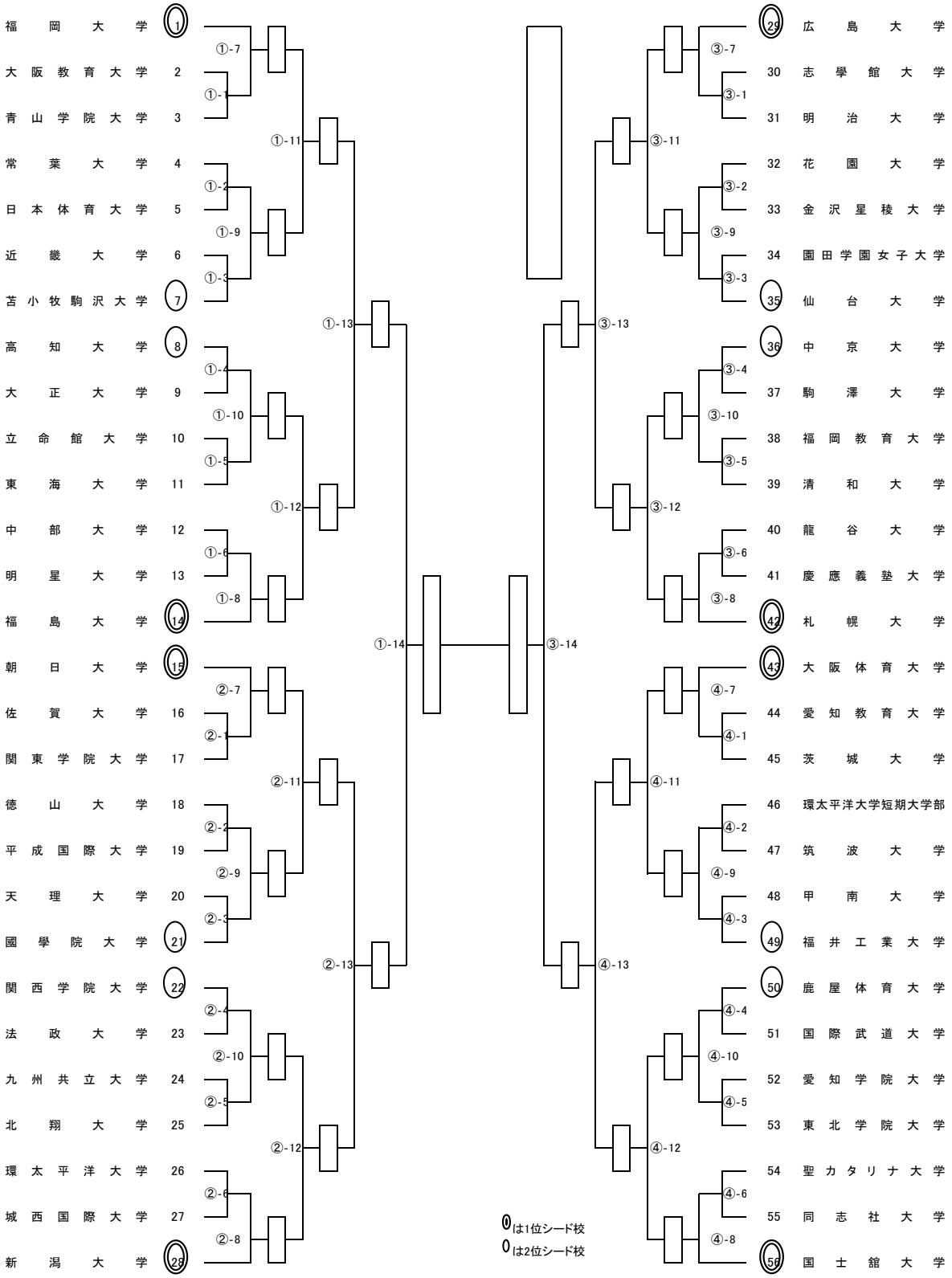第35回　全日本女子学生剣道優勝大会組み合わせ表