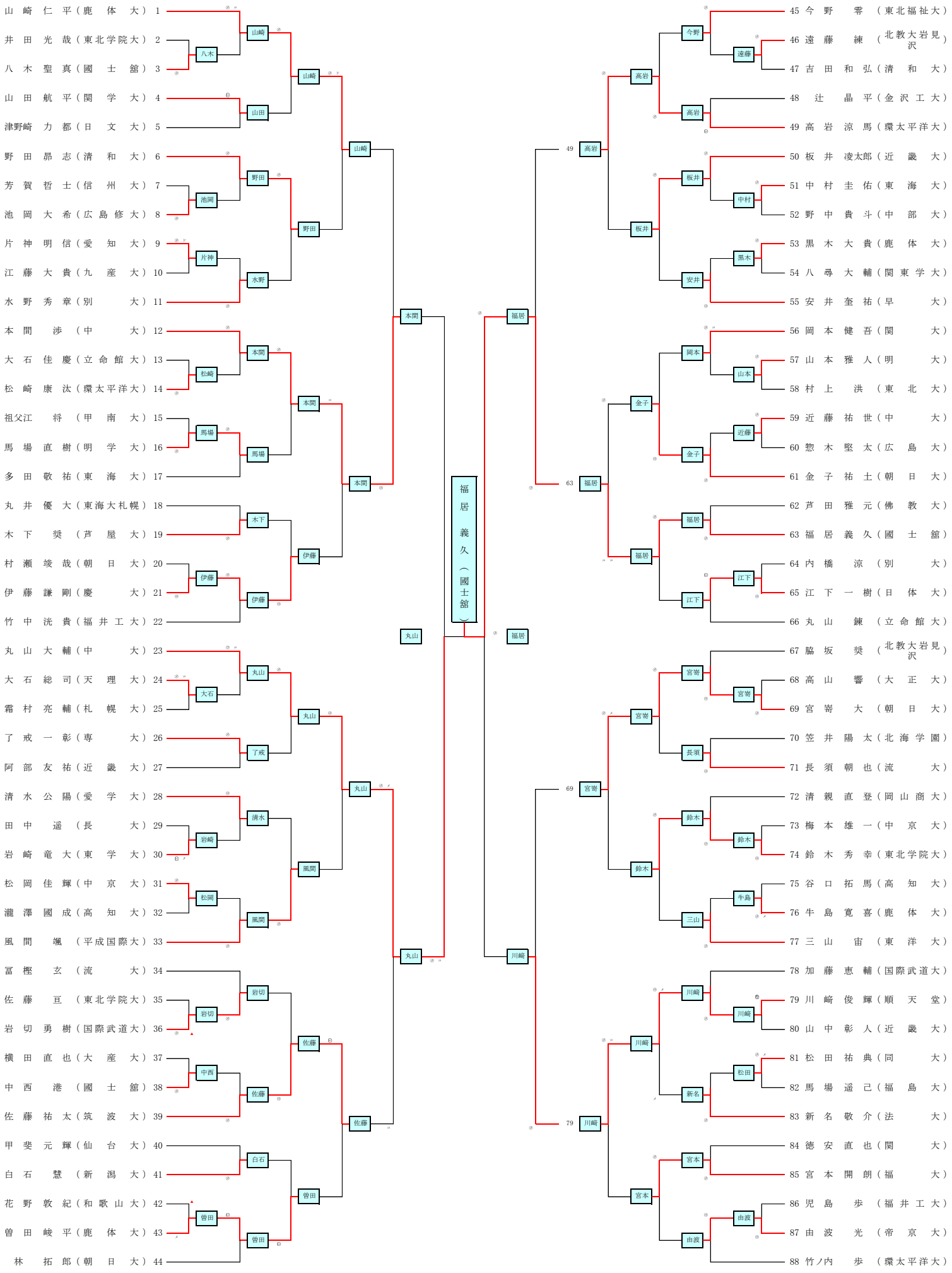第66回 全日本学生剣道選手権大会（Ⅰ）