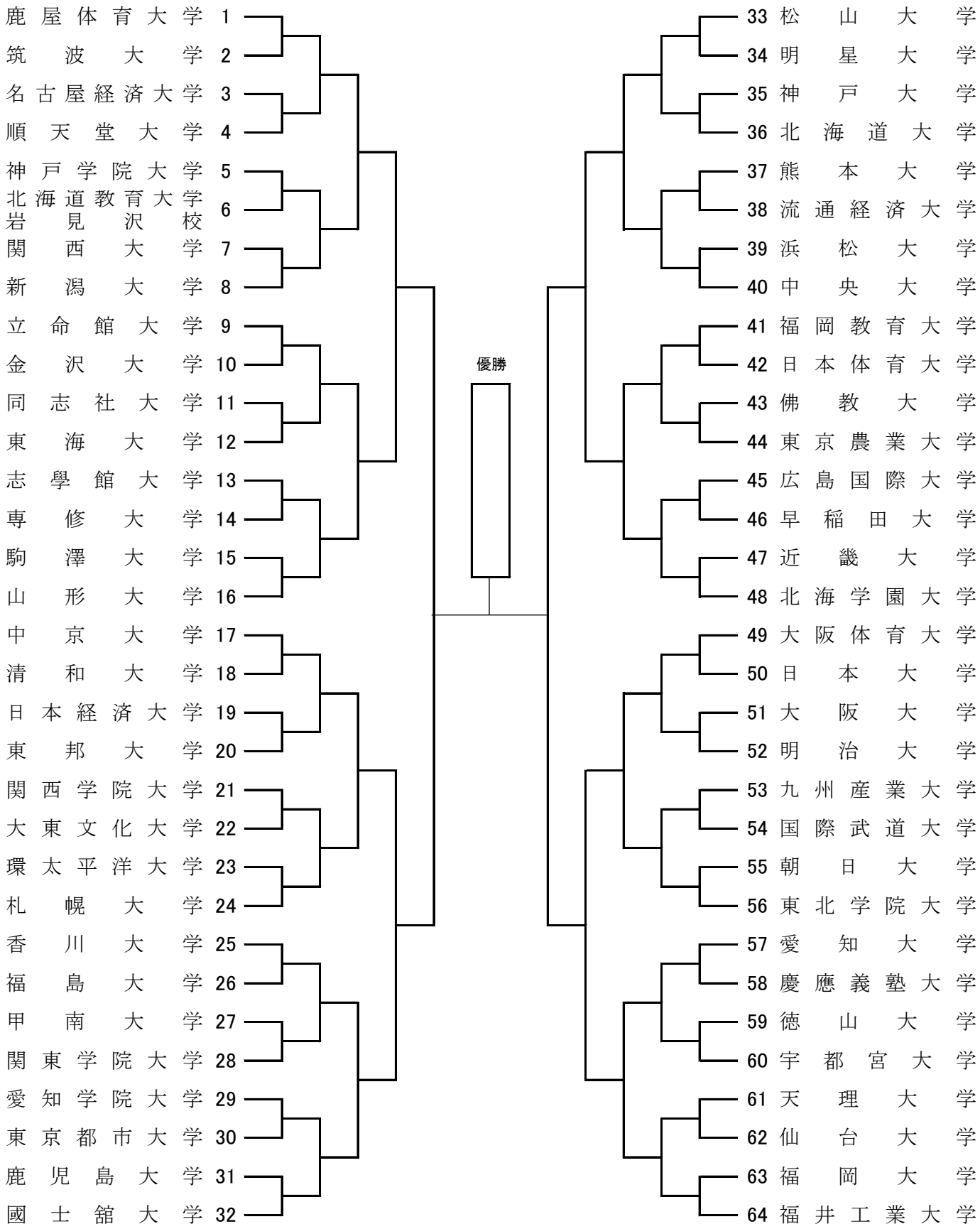第60回全日本学生剣道優勝大会