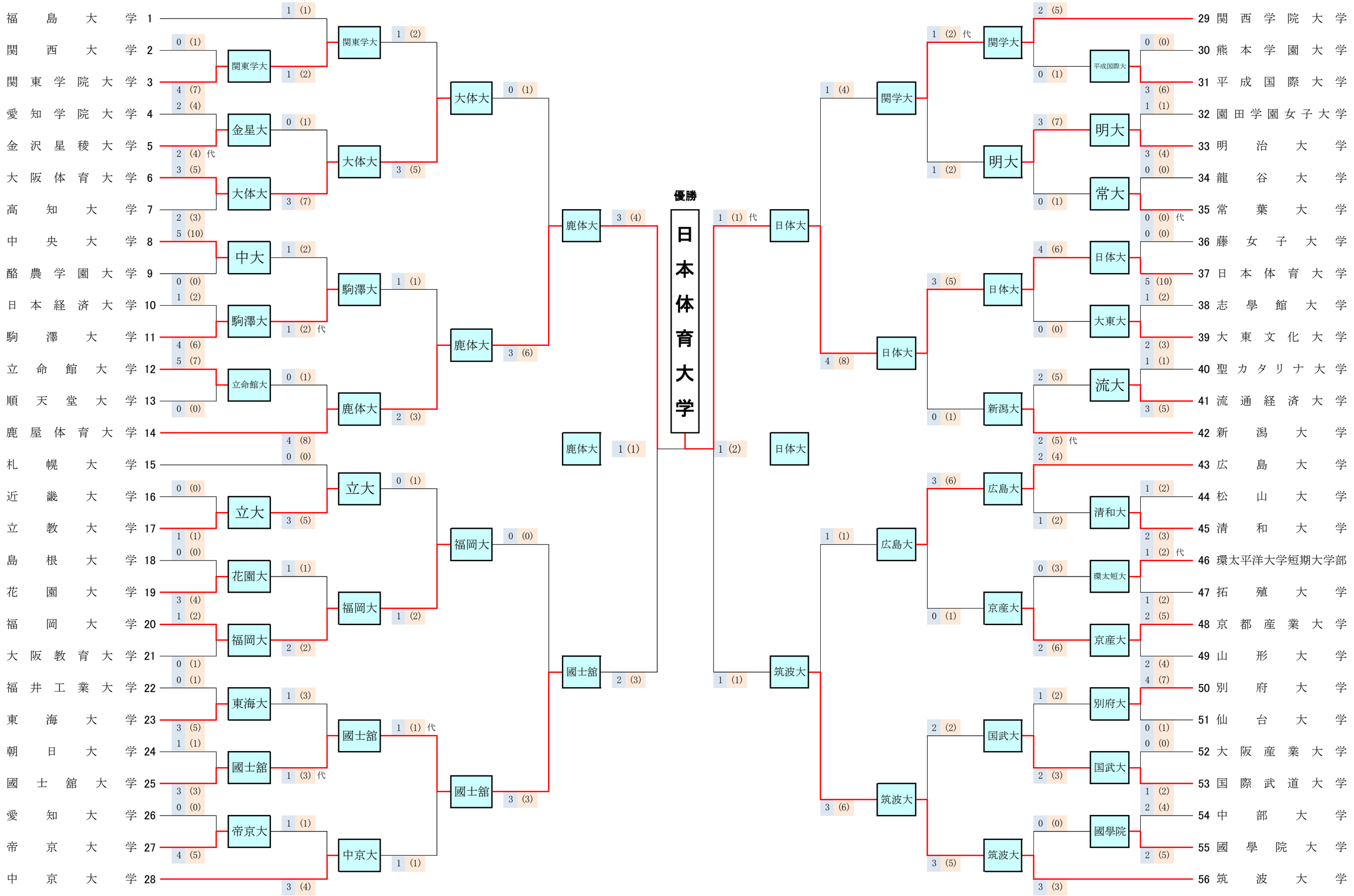第３６回全日本女子学生剣道優勝大会