第71回全日本学生剣道選手権大会（Ⅰ）

1	葛　和	（東亜大）	
2	藤　田	（中部学院大）	
3	藤島　心	（日体大）	
4	林	（近畿大）	
5	守　安	（専大）	
6	藤　井	（関大）	
7	江　澤	（駒澤大）	
8	林	（福工大）	
9	花　田	（東北大）	
10	山下　武	（別府大）	
11	留　場	（國士舘）	
12	嶌　田	（大教大）	
13	三　宅	（明大）	
14	澤　井	（天理大）	
15	寺　上	（高知大）	
16	成　澤	（東北学院大）	
17	飯　塚	（立正大）	
18	柴　田	（星城大）	
19	溝　部	（東海大）	
20	米　田	（筑波大）	
21	太　田	（鹿体大）	
22	青　木	（北教大函館）	
23	石　田	（仙台大）	
24	本　井	（北大）	
25	森　田	（日体大）	
26	來　間	（岡山商科大）	
27	緒　方	（立命館大）	
28	昕	（桐蔭大）	
29	山　崎	（福島医大）	
30	尾　畑	（関学大）	
31	池　田	（同志社大）	
32	西　田	（宮産大）	
33	小　野	（中大）	
34	富　谷	（福工大）	
35	田奈　橋	（朝日大）	
36	横　澤	（北海学園大）	
37	伊　東	（大体大）	
38	小　林	（日大）	
39	松　井	（一橋大）	
40	村　上	（愛媛大）	
41	林	（國士舘）	
42	鈴　木	（法大）	
43	大　平	（鹿体大）	
44	倉　石	（中京大）	
45	山　本	（日体大）	
46	高　橋	（法大）	
47	稲　葉	（福岡大）	
48	石　原	（中京大）	
49	栗　原	（関大）	
50	三　浦	（東北学院大）	
51	松　﨑	（防衛大）	
52	宮　﨑	（大体大）	
53	渡　邊	（島根大）	
54	菊　池	（新潟大）	
55	中　野	（常磐大）	
56	武　石	（東洋大）	
57	藤　田	（北海学園大）	
58	小　野	（山口大）	
59	末　永	（駒澤大）	
60	酒　井	（花園大）	
61	河　野	（國士舘）	
62	池　田	（筑波大）	
63	山　岡	（星城大）	
64	屋賀　部	（朝日大）	
65	千　葉	（仙台大）	
66	川　上	（鹿体大）	
67	小　浦	（福工大）	
68	花　田	（大体大）	
69	佐　藤	（仙台大）	
70	山下　竜	（別府大）	
71	鈴　木	（東海大）	
72	大　橋	（日経大）	
73	宮　本	（松山大）	
74	内　藤	（関学大）	
75	山　本	（鹿体大）	
76	大　村	（金沢大）	
77	池　田	（中大）	
78	曽我　部	（國士舘）	
79	平　尾	（筑波大）	
80	蔵　本	（名経大）	
81	増　尾	（中部大）	
82	入　君	（流大）	
83	磐　佐	（北大）	
84	藤　崎	（同志社大）	
85	小　嶋	（国際武道大）	
86	藤　井	（環太平洋大）	
87	三　戸	（順天堂大）	
88	加　藤	（近畿大）	

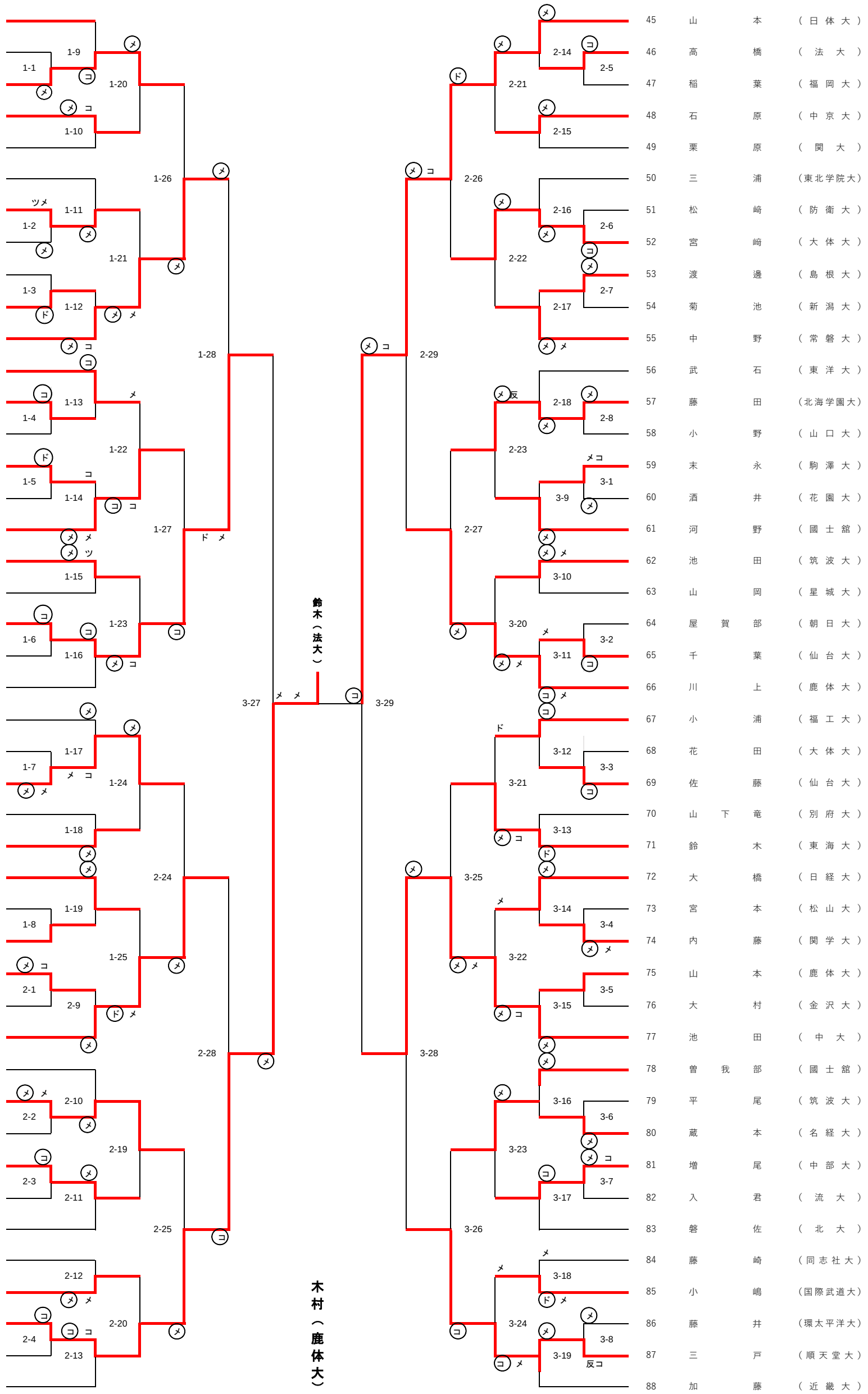

第70回全日本学生剣道選手権大会（Ⅱ）
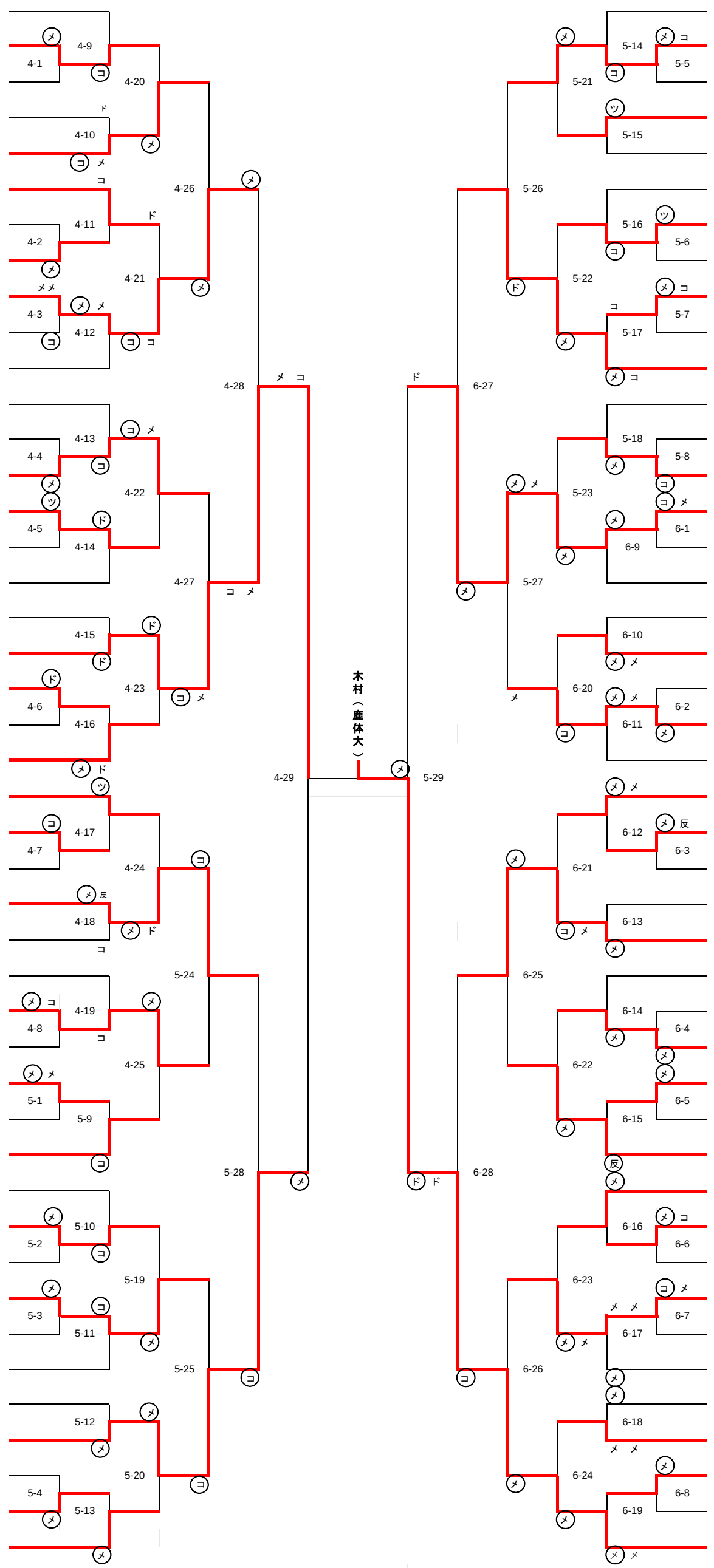
89	髙橋	（仙台大）	
90	門田	（早大）	
91	池田	（福工大）	
92	勝間	（環太平洋大）	
93	小畔	（中大）	
94	田中	（駒澤大）	
95	舘井	（関大）	
96	田城	（筑波大）	
97	安田	（鹿体大）	
98	阿座上	（摂南大）	
99	里	（志學館大）	
100	田外	（星城大）	
101	福田	（東北学院大）	
102	喜多	（朝日大）	
103	大橋	（中京大）	
104	馬場	（東洋大）	
105	浦	（九産大）	
106	市村	（松山大）	
107	矢野	（法大）	
108	鈴木	（國士舘）	
109	加藤	（同志社大）	
110	藤島剣	（日体大）	
111	加藤	（周南公立大）	
112	吉良	（別府大）	
113	政岡	（立命館大）	
114	中田	（國士舘）	
115	新垣	（大体大）	
116	向井	（関学大）	
117	森川	（東海大）	
118	森田	（金星大）	
119	四十坊	（旭川医科大）	
120	茂筑	（立正大）	
121	岩本	（天理大）	
122	三宅	（法大）	
123	関屋	（星城大）	
124	中山	（鹿体大）	
125	岡野	（中京大）	
126	中村	（立大）	
127	中里	（東亜大）	
128	山下	（北大）	
129	小檜山	（慶大）	
130	世良	（神大）	
131	太田	（仙台大）	
132	菅藤	（福工大）	
133	中崎	（北大）	
134	原田	（鹿体大）	
135	渡部	（中京大）	
136	仲田	（京大）	
137	相馬	（明大）	
138	宮原	（東北福祉大）	
139	西口	（日体大）	
140	立花	（環太平洋大）	
141	濱田	（國士舘）	
142	片上	（星城大）	
143	菊池	（大体大）	
144	福江	（清和大）	
145	川原	（北海学園大）	
146	井上	（大東大）	
147	橋本	（東京農大）	
148	小林	（仙台大）	
149	金丸	（別府大）	
150	大久保	（和歌山大）	
151	松本	（金沢大）	
152	酒井	（香川大）	
153	菊池	（駒澤大）	
154	長	（近畿大）	
155	大竹野	（朝日大）	
156	西田	（東北学院大）	
157	水戸	（札幌大）	
158	冨田	（松山大）	
159	林	（専大）	
160	土本	（岐阜大）	
161	西	（平成国際大）	
162	堂前	（福工大）	
163	堤	（筑波大）	
164	宮本	（関大）	
165	佐藤	（大体大）	
166	藤田	（中大）	
167	阿比留	（法大）	
168	大内	（東北大）	
169	河島	（天理大）	
170	池田	（國士舘）	
171	和田	（東洋大）	
172	山本	（岡山商科大）	
173	多田	（関学大）	
174	丹治	（順天堂大）	
175	芦田	（別府大）	
176	木村	（鹿体大）