第71回　全日本学生剣道優勝大会　トーナメント

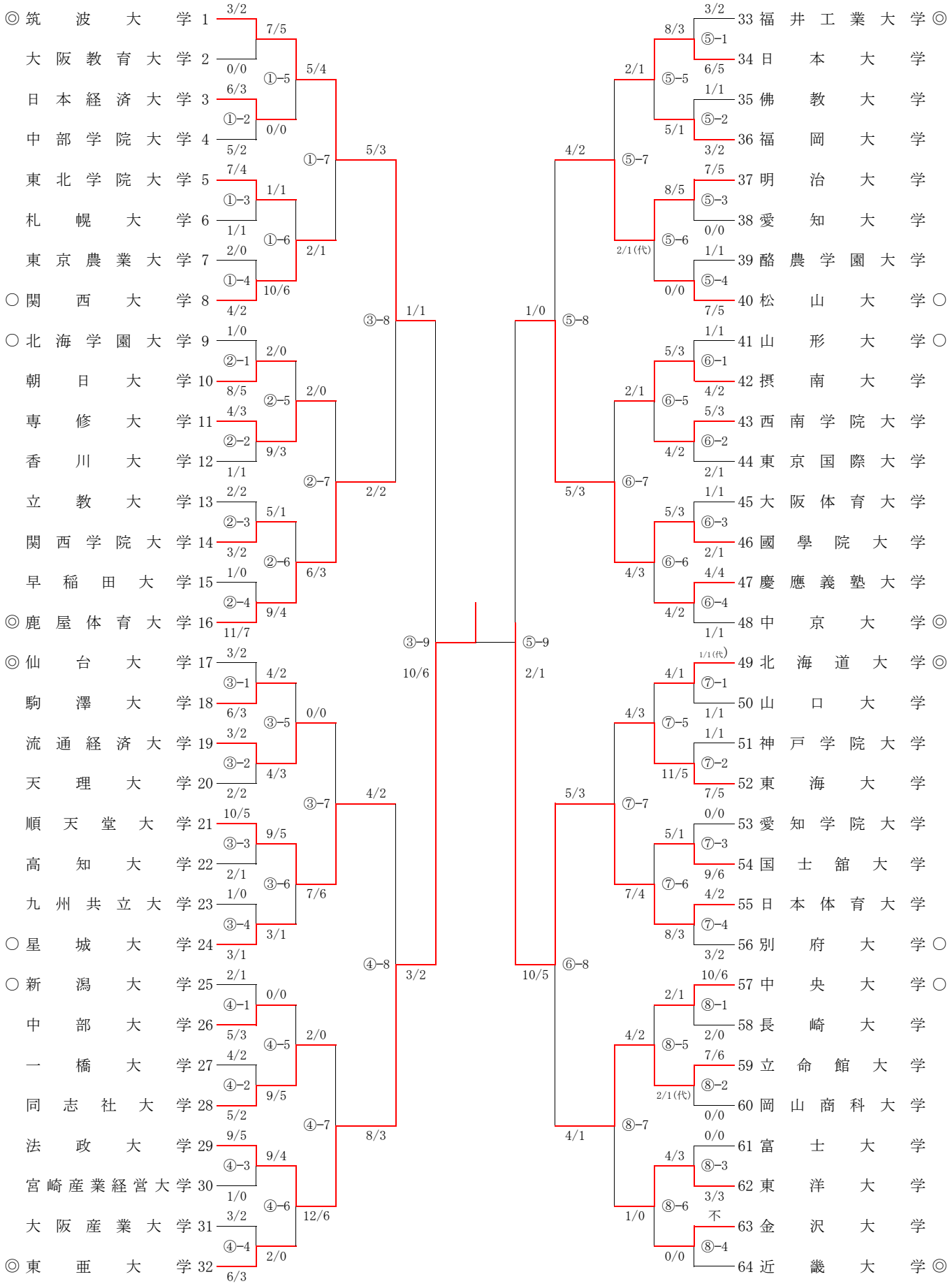

※地域連盟　1位:◎　2位：○